Vernis Blend
Yksiote pesuallashana 100 Bidette ilman pohjaventtiiliä
Väri: **Kromi** Tuotenro.: **71215000**

Kuvaus

Ominaisuudet

- koostuu: yksiote pesuallashana, bidette-käsisuihku, suihkupidike, suihkuletku
- ComfortZone: 100
- ulottuma: 108 mm
- juoksuputken korkeus: 88 mm
- vaihtoehtoinen kahva: vipukahva
- maksimivirtaama 3 baarin paineessa: 5 l/min
- keraaminen säätöosa
- lämpötilarajoitus säädettävissä
- ääniluokka: I
- EU taksonomia: max. 6 l/min – Substantial Contribution (SC) mahdollinen
- P-IX 38013/IOO
- FTA_STF_13254-02_KIWA

Tuotetiedot

LVI-nro	6150850

teknologia

Quick Clean | AirPower | EcoSmart | Comfort Zone

Hyväksynnät / Kestävä kehitys

Tuotekuva

Mittapiirustus

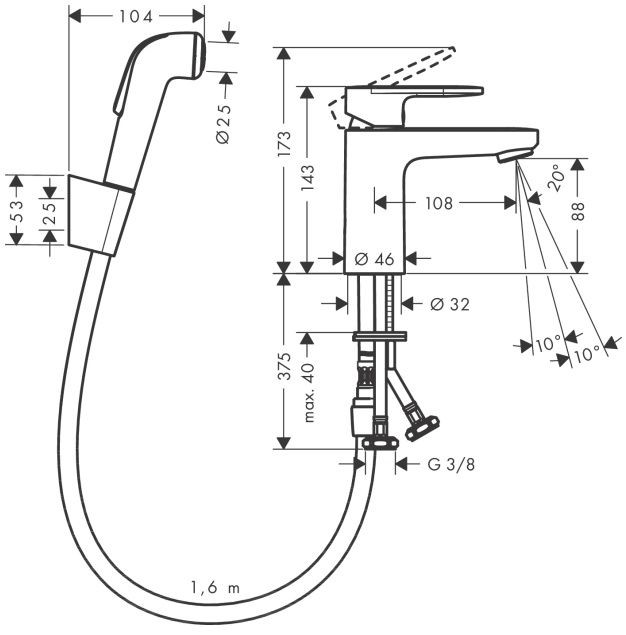

Vernis Blend
Yksiote pesuallashana 100 Bidette ilman pohjaventtiiliä
Väri: **Kromi** Tuotenro.: **71215000**
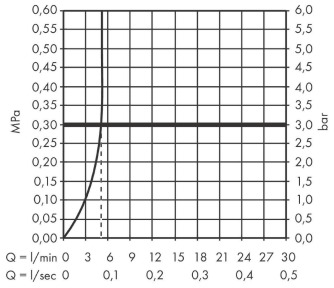
Vuokaavio