hansgrohe

Talis M54
yksiote keittiöhana 270 1jet, ulosvedettävä juoksuputki, Nordic sBox letkukotelo
Väri: **Kromi** Tuotenro.: **72849000**

Kuvaus

Ominaisuudet

- koostuu: yksiote keittiöhana, letkukotelo
- ComfortZone 270
- L-juoksuputki
- kääntymiskulma 60°, 110°, 150° tai 360°
- laminaarivirtaus
- maksimivirtaama 3 baarin paineessa: 7 l/min
- keraaminen säätöosa
- G ⅜ -liitännät
- integroitu takaiskuventtiili
- allaskaappiin asennettava sBox letkukotelo, jossa ulosvedettävän juoksuputken letku kulkee sujuvasti ja hiljaisesti takertumatta kaapin tavaroihin
- ulosvetopituus enimmillään 76 cm
- FTA_STF_EUFI29-20001674-TH5

Tuotetiedot

LVI-nro	6250464

teknologia

Pull-out | Comfort Zone | Quick Clean | sBox Kitchen

Design palkinnot

reddot winner 2020

iF DESIGN AWARD 2020

Hyväksynnät / Kestävä kehitys

STF

Tuotekuva

Mittapiirustus

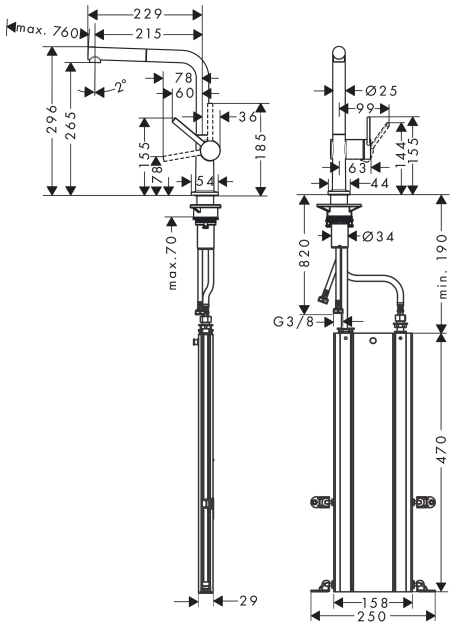

Talis M54
yksiote keittiöhana 270 1jet, ulosvedettävä juoksuputki, Nordic sBox letkukotelo
Väri: **Kromi** Tuotenro.: **72849000**
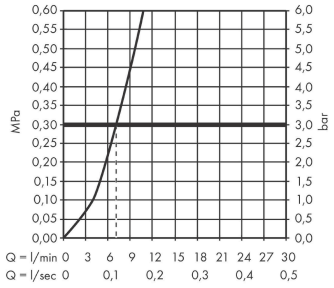
Vuokaavio